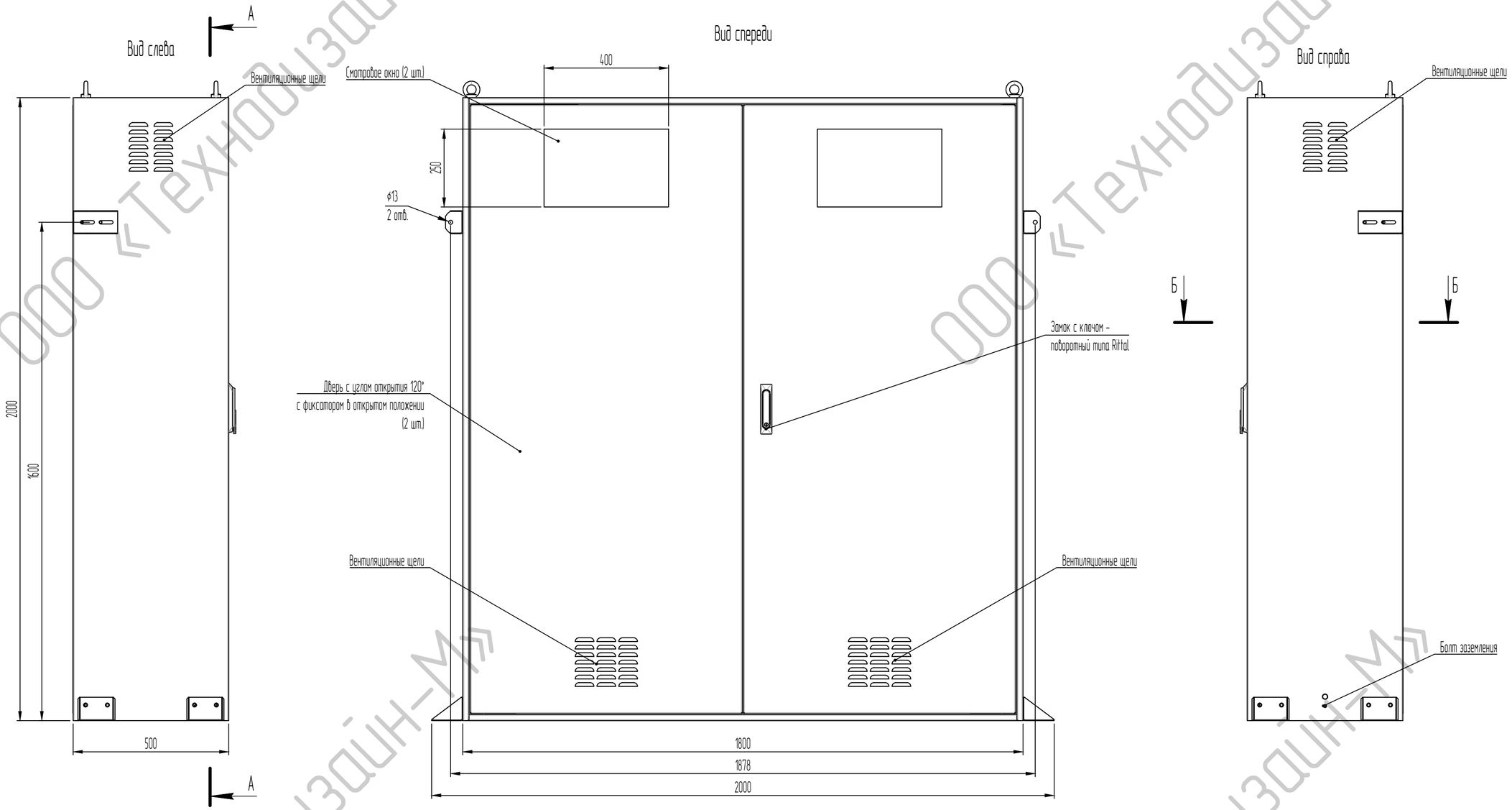

					ТДМ-ТШВ-20185Н1			
Изм	Лист	№ докум.	Подп.	Дата	ТШВ-20185Н1 шкаф для 7-и баллонов 40л для помещений, (пр-во ООО "Технодизайн-М", Россия)	Лит.	Масса	Масштаб 1:10
Разраб.						Лист 1	Листов 2	
Пров.								
Т.контр.							ООО «Технодизайн-М»	
Н.контр.								
Утв.								

Копировал

Формат А2

Перв. примен.

Справ. №

Подп. и дата

Инв. № дубл.

Взам. инв. №

Подп. и дата

Инв. № подл.

ООО «Технодизайн-М»

ООО «Технодизайн-М»

ООО «Технодизайн-М»

Перв. примен.

Справ. №

Подп. и дата

Инв. № дубл.

Взам. инв. №

Подп. и дата

Инв. № подл.

Б-Б (см. лист 1)

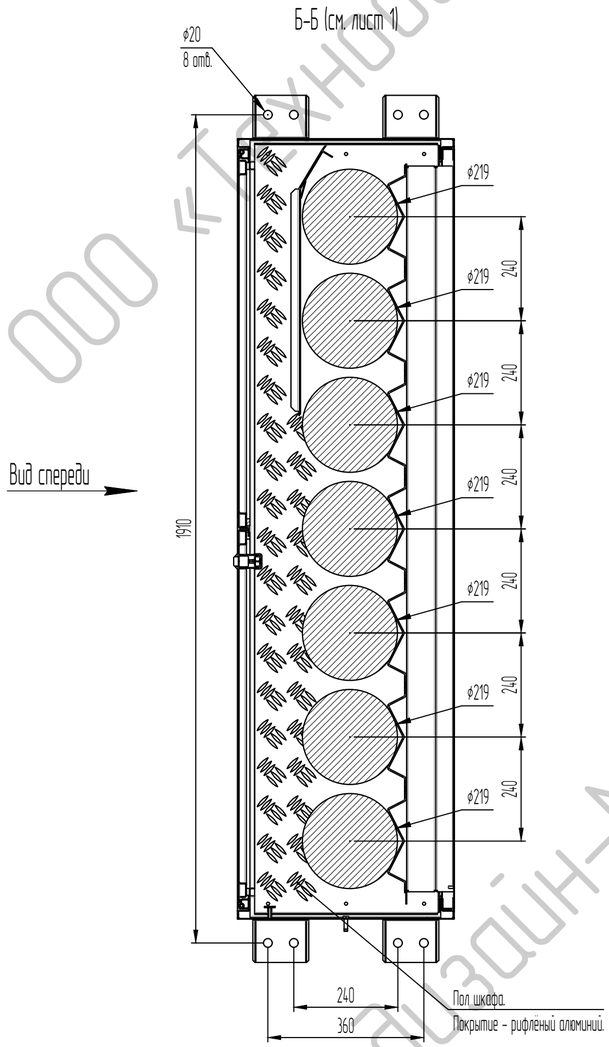

А-А (см. лист 1)

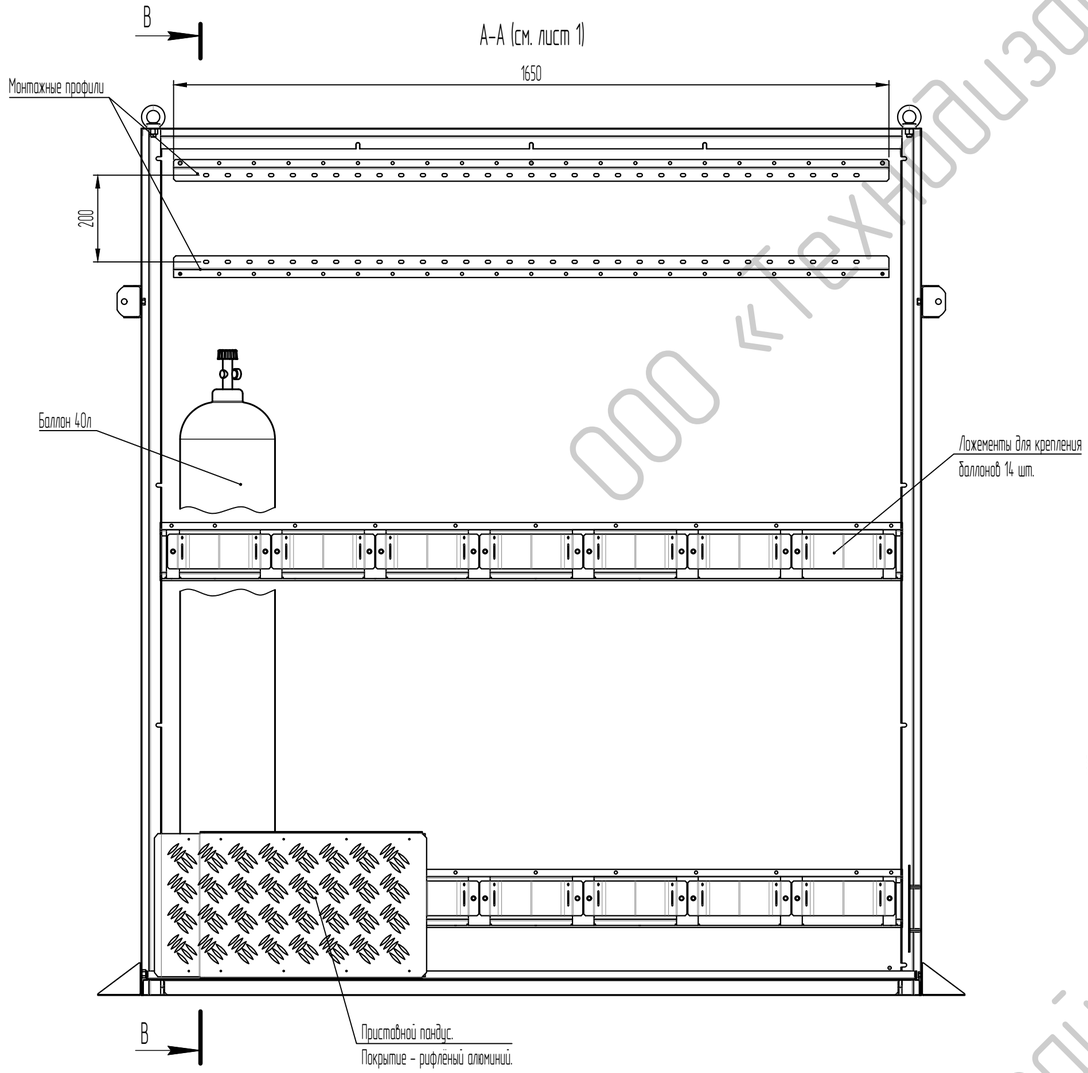

В-В

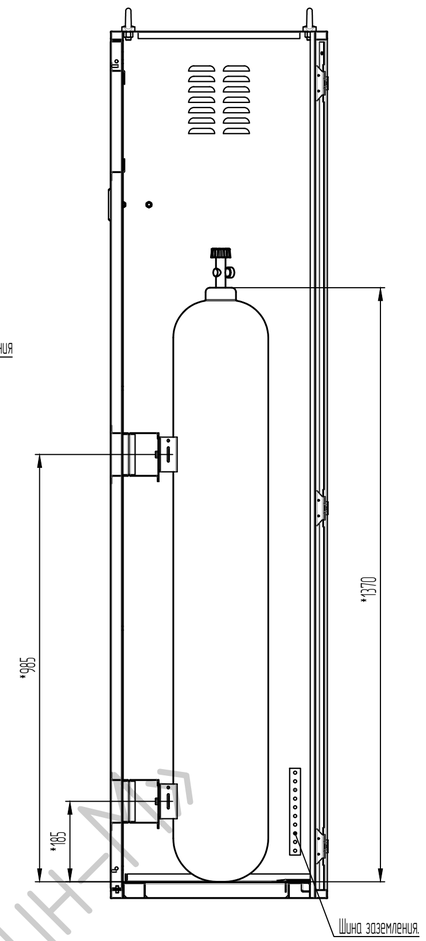

*Размер для справки.

№	Изм.	N докум.	Подпись	Дата	ТДМ-ТШВ-20185Н1	Лист 2

Копировал

Формат А2